別紙【電気－8】

OP12-13用CVCF（東棟PH1空調機械室）

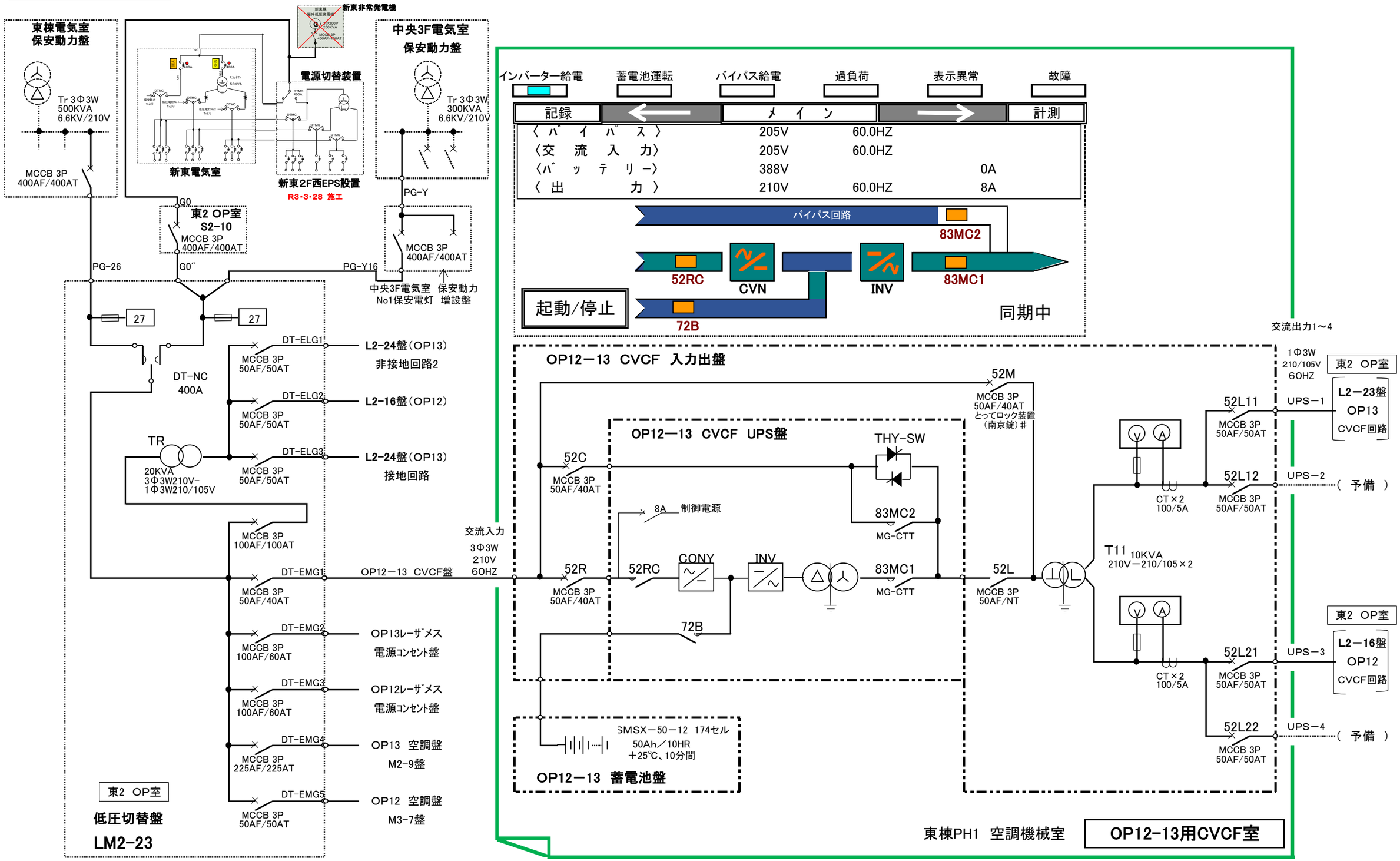

H26・5・20作成